MANUALE DI INSTALLAZIONE

AUTOMAZIONE
PER PORTE SCORREVOLI

GEMINI
Advance

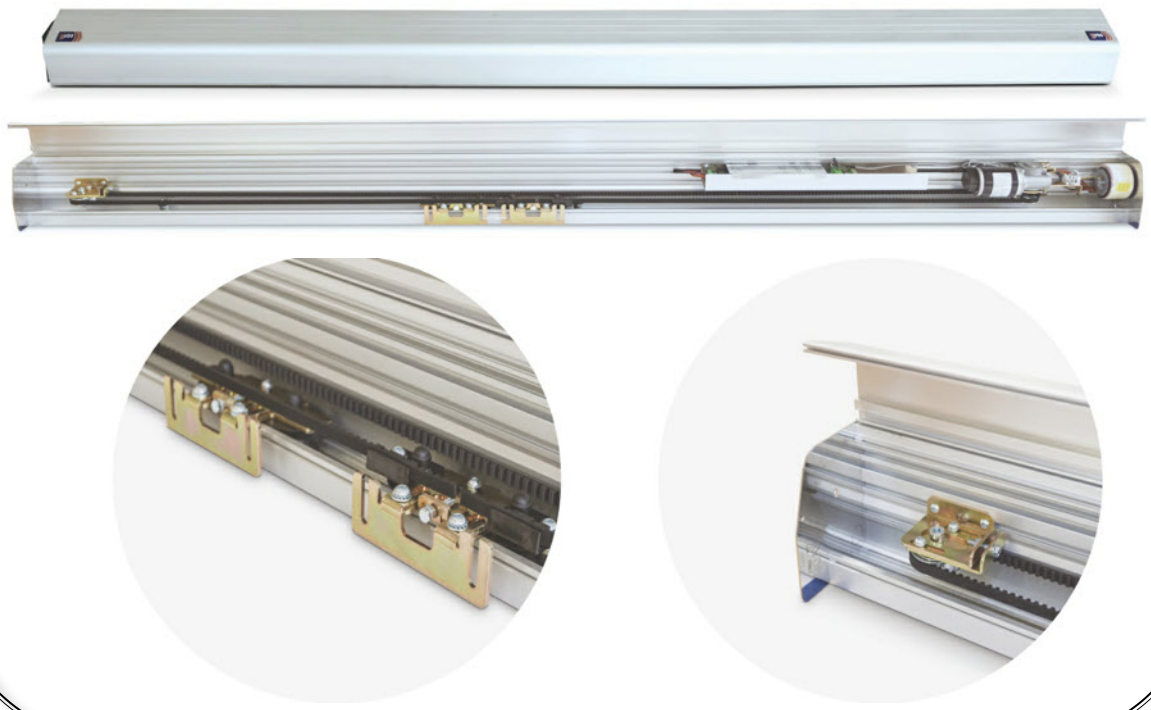

<u>ATTENZIONE!!</u> Prima di effettuare l'installazione, leggere attentamente questo manuale che è parte integrante di questa confezione.

I nostri prodotti se installati da personale specializzato idoneo alla valutazione dei rischi, rispondono alle normative UNI EN 12453-EN 12445

Il marchio CE è conforme alla direttiva europea CEE 89/336 + 92/31 + 93/68 D.L. 04/12/1992 N. 476.

INDEX

	Pag.
PROSPETTO GENERALE	2
DATI TECNICI	2
DIMENSIONI	3
PREDISPOSIZIONE E ALLOGGIAMENTO ACCESSORI	3
MODALITÀ DI INSTALLAZIONE	4>7
ELETTROBLOCCO CON SBLOCCO MANUALE	8
SUPPORTO ANTE IN VETRO	9
FUNZIONAMENTO CENTRALE DI COMANDO	10>16
SCHEMI CENTRALE DI COMANDO E SELETTORE DIGIT	17
SUGGERIMENTI E SICUREZZE	19

PROSPETTO GENERALE

Gli automatismi per porte scorrevoli veloci, destinate a diversi settori di utilizzo, consentono movimenti fluidi , veloci e silenziosi. E' assicurato anche l'arresto delle porte al minimo ostacolo, e lo sblocco manuale del sistema, in caso di interruzione dell'energia

PROSPETTO AUTOMAZIONE

- Struttura portante in alluminio anodizzato.
- Accesso rapido all'apparecchiatura, favorito dall'apertura frontale del profilo di copertura.
- Trasmissione a cinta, con sistema di tensionamento .
- Carrelli in acciaio zincato, con regolazione verticale manuale e ruote in tecnopolimero esenti da lubrificazione.
- Alimentazione quadro di comando: 24Vac, con microprocessore.
- Programmazione digitale dei parametri di funzionamento, con memoria di tipo permanente
- Controllo velocità motore PWM.
- Ingresso encoder ottico con test
- Visualizzazione manovre ed allarmi, tramite display a segmenti e avvisatore acustico.
- Contatore di manovre e avvisatore di manutenzione.
- Apertura automatica di emergenza tramite batteria tampone (opzione).
- Gestione delle funzionalità tramite selettore digitale (opzione).

DATI TECNICI

Alimentazione	**230Vac**	**Portata massima anta doppia**	**110+110 Kg**
Frequenza nominale	**50Hz**	**Grado di protezione**	**IP44**
Potenza nominale	**50W**	**Peso**	**4Kg/mt**
Fusibile di protezione	**2A**	**Batteria tampone (optional)**	**12V 1.2 Ah**
Alimentazione accessori esterni	**24Vdc**	**Rumorosità**	**<30dB**
Portata massima anta singola	**150 Kg**	**Temperatura di funzionamento**	**- 20\+55°C**

DIMENSIONI

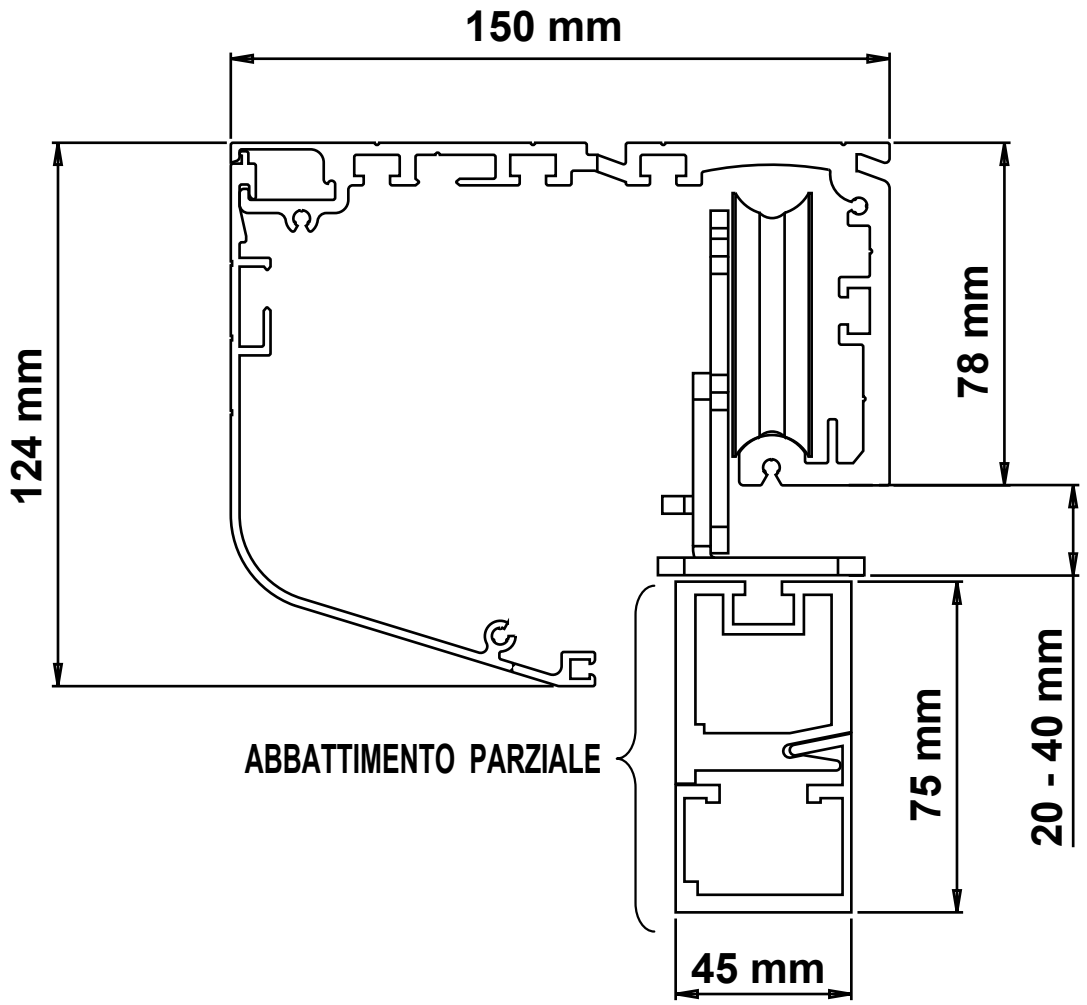

PREDISPOSIZIONE E ALLOGGIAMENTO COMPONENTI

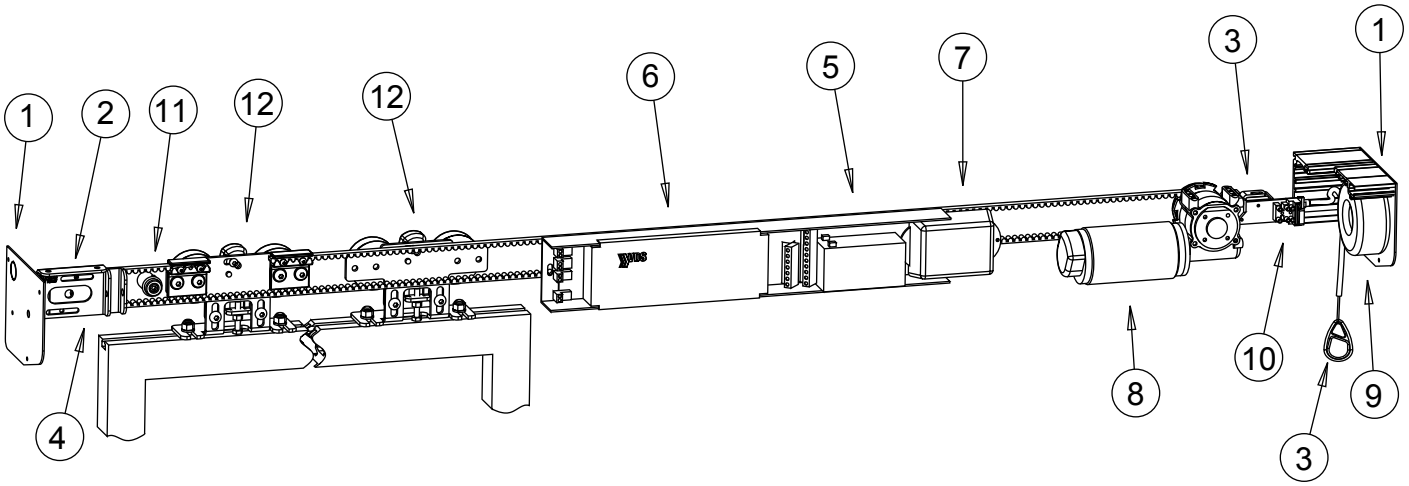

1. Tappi laterali
2. Supporto puleggia folle
3. Elettroblocco con sblocco manuale
4. Tendicinghia
5. Batteria tampone
6. Centrale di comando
7. Amplificatore per fotocellule
8. Motore
9. Trasformatore
10. Morsettiera alimentazione d'ingresso
11. Finecorsa meccanico
12. Carrello

CONSIDERAZIONI PER L'INSTALLAZIONE

- Le operazioni di installazione e collaudo devono essere eseguite solo da personale qualificato ai fini di garantire la corretta e sicura funzionalità della traversa automatica.
- Si declina ogni responsabilità per i danni derivati da eventuali errate installazioni dovute ad incapacità e/o negligenza.

MODALITA' D'INSTALLAZIONE

METODO DI POSIZIONAMENTO

2 ANTE
Nel caso di fissaggio di traverse per doppia anta far coincidere il centro della traversa con il centro del vano passaggio.

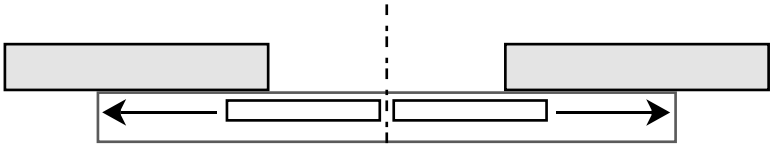

1 ANTA
Nel caso di porta ad anta singola, far coincidere o il centro della traversa con l'estremità del vano passaggio; o l'estremità della traversa con l'estremità del vano passaggio.

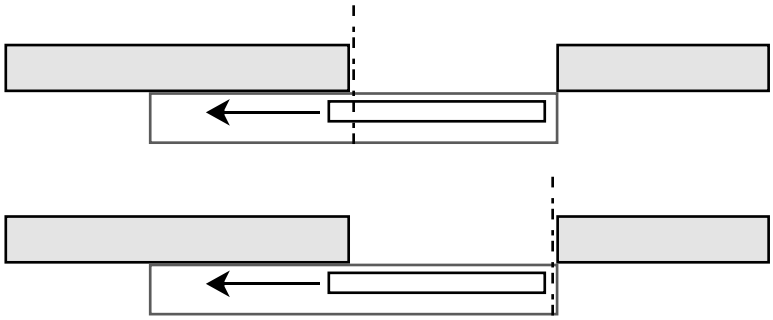

FISSAGGIO TRAVERSA

Estrarre il carter .
Eseguire dei fori sul lato frontale della traversa, tra i componenti assemblati a distanza e dimensioni adeguate, si consiglia di non superare la distanza di 600 mm tra i fori.

ATTENZIONE *proteggere l'apparecchiatura elettronica prima di eseguire i fori e successivamente pulire eventuali residui di alluminio dalla cinta e dalla guida.*

Calcolare le misure per l'ingombro verticale date dall'altezza delle ante, considerando la distanza e l'escursione dei carrelli (vedere dimensioni traversa).

Posizionare la traversa parallela alla superficie del pavimento e segnare i fori.

Predisporre i fori per l'ingresso dei cavi elettrici o aprire quelli pretagliati sui tappi laterali. Fissare la traversa a muro tramite viti di diametro minimo 5mm.

AGGANCIO ANTE

Posizionare l'anta sotto i carrelli della e fissare in modo ben saldo tramite inserti filettati da 8/10mm *(non in dotazione)* ad una distanza dalle estremità dell'anta di circa 100/150mm orientativo.

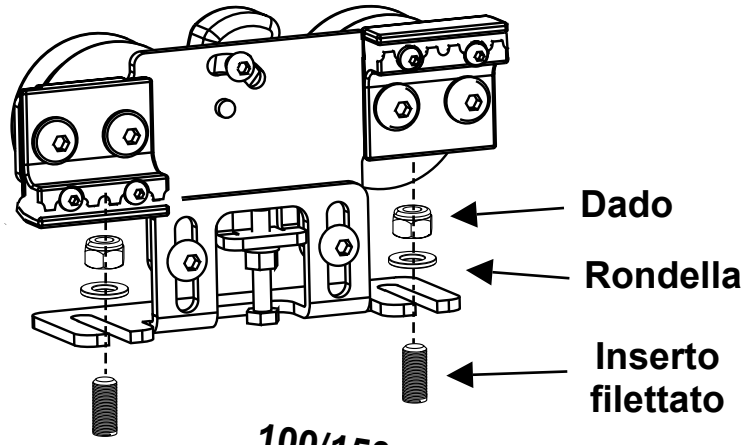

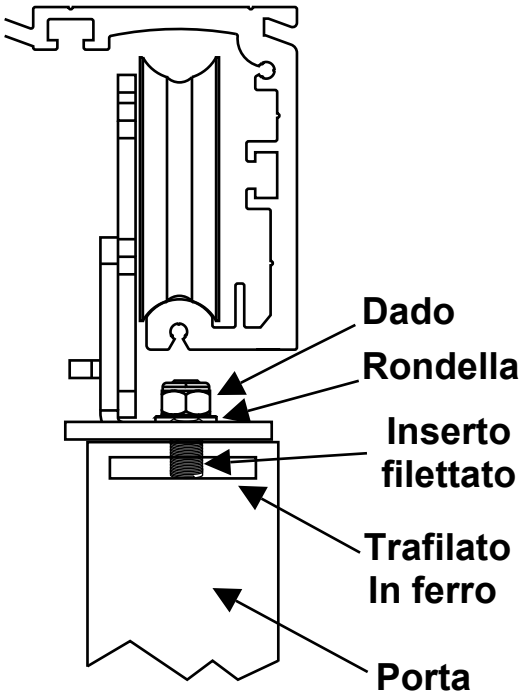

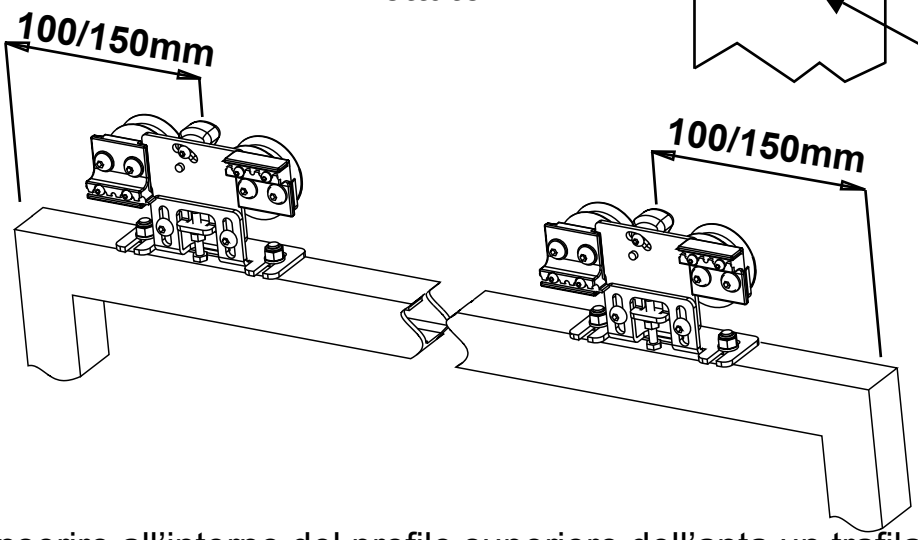

Si consiglia di inserire all'interno del profilo superiore dell'anta un trafilato in ferro di opportuna dimensione, in seguito forare e filettare da 8/10 mm.
Inserire gli inserti filettati e fissare I carrelli

REGOLAZIONE ALTEZZA ANTA

Per regolare l'altezza delle ante allentare le due viti **A** e tramite la vite **B** effettuare la regolazione: avvitando l'anta si alza e svitando si abbassa.

Ultimata la regolazione bloccare le viti **A**

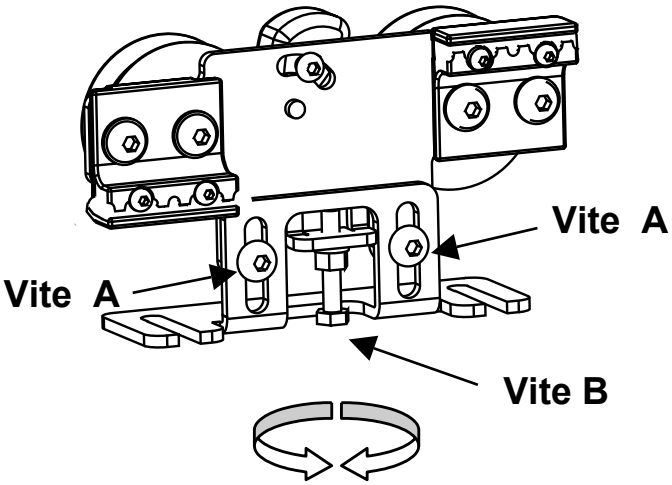

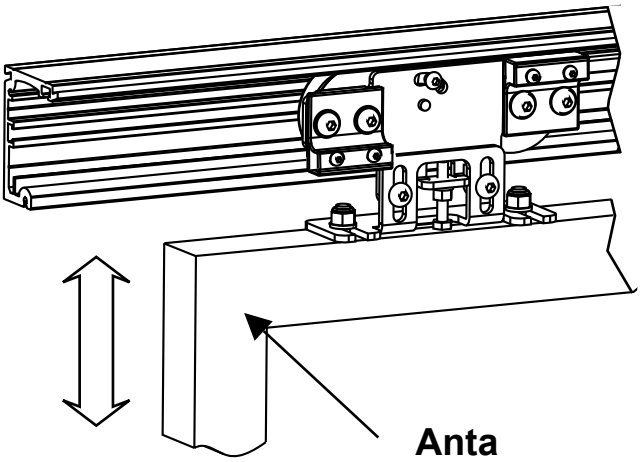

REGOLAZIONE ANTI SCARRUCOLAMENTO

Regolare la camma **C** per evitare lo scarrucolamento .

Allentare la vite **D** e regolare la camma ad una distanza di circa 1mm dalla parte superiore del profilo della traversa infine bloccare la vite **D**

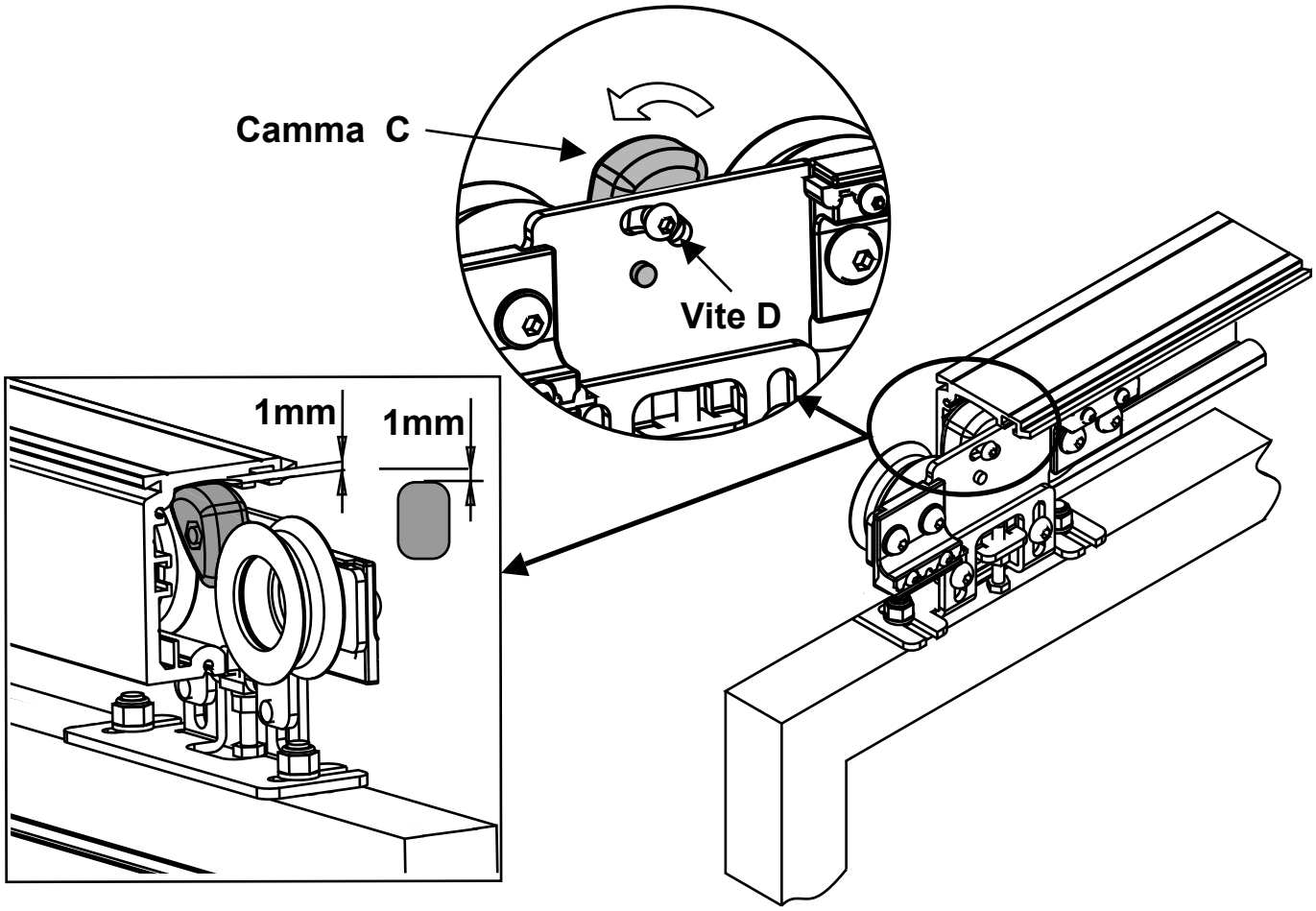

CONFIGURAZIONI DESTRA - SINISTRA

Per invertire il senso di marcia in caso di anta singola, invertire l'attacco cinta come da disegno.

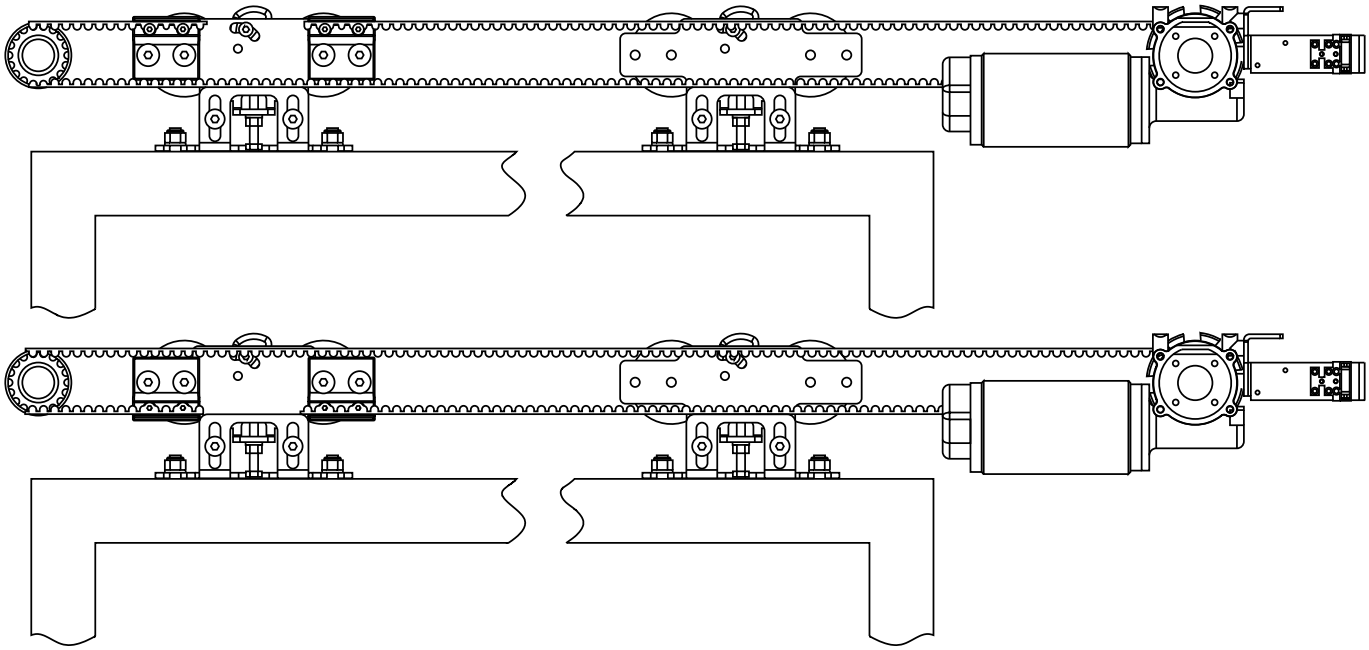

REGOLAZIONE FINECORSA

Regolare i finecorsa sia in apertura e chiusura per determinare la corsa.

- Allentare le vite A ed effettuare la regolazione per determinare la corsa.
- Serrare la vite

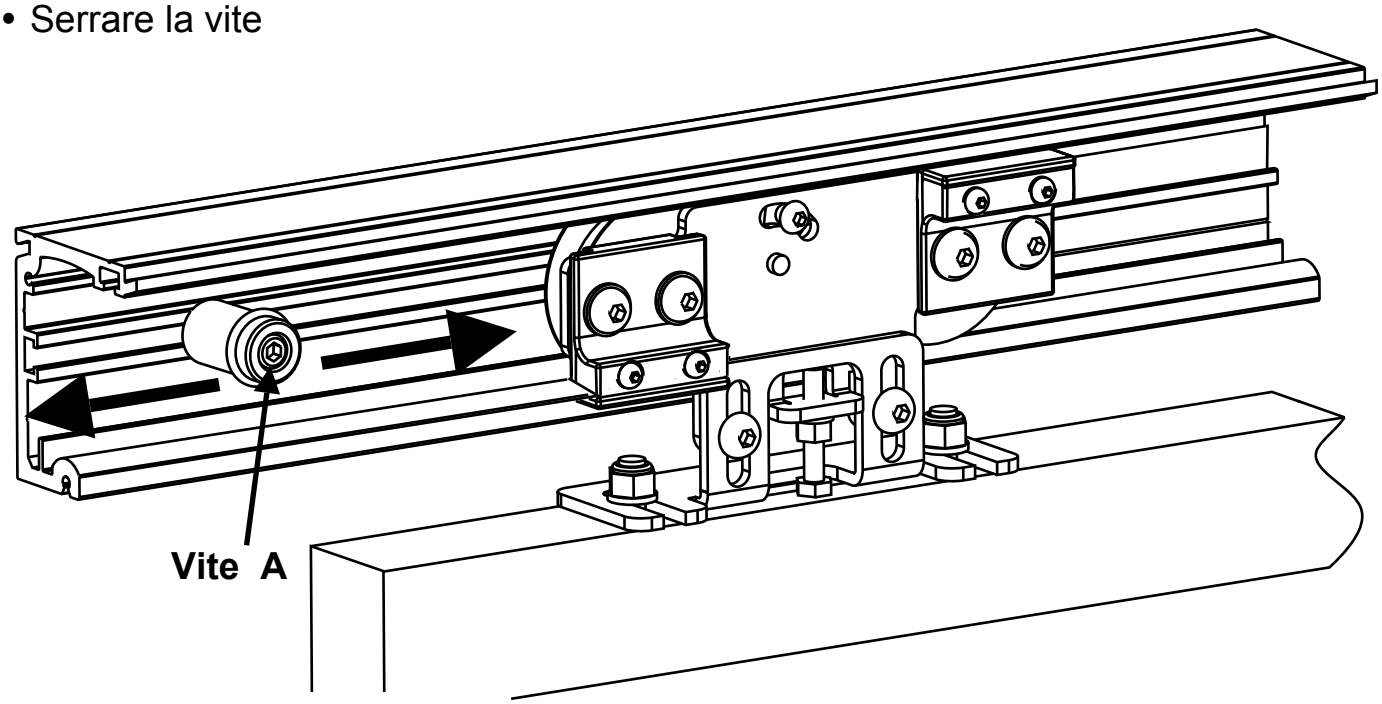

RIMOZIONE CARTER

Per alzare il carter svitare le due viti **B** alle estremità della traversa e sollevare effettuando una rotazione di 90° (POSIZIONE 1)

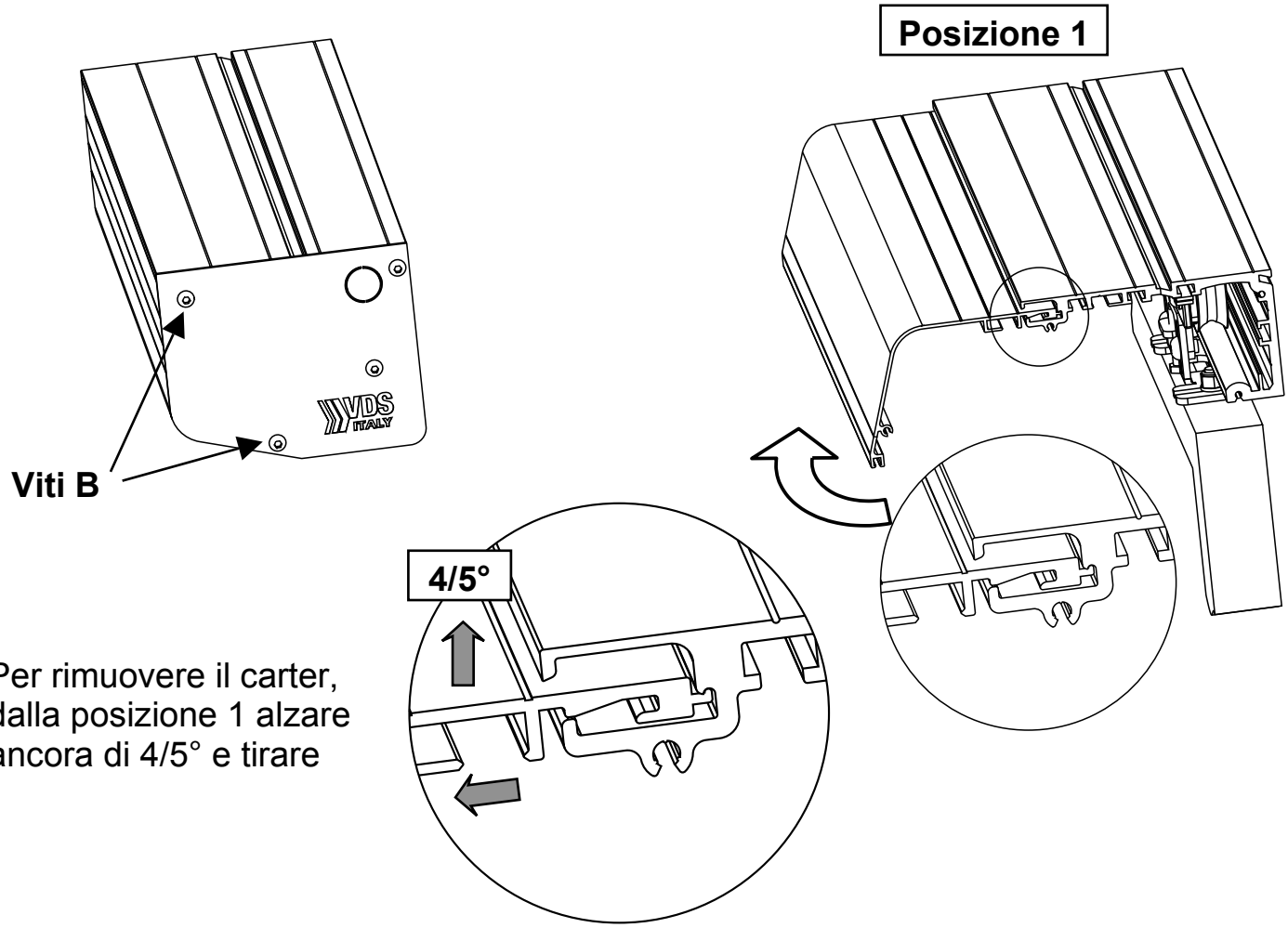

Per rimuovere il carter, dalla posizione 1 alzare ancora di 4/5° e tirare

ELETTROBLOCCO CON SBLOCCO MANUALE (Optional)

L'elettroblocco è il mezzo più sicuro per bloccare le ante.

Preferibilmente associato alla batteria tampone, è dotato di sblocco manuale esterno in caso di necessità

ATTENZIONE!! Per sbloccare tirare con moderazione

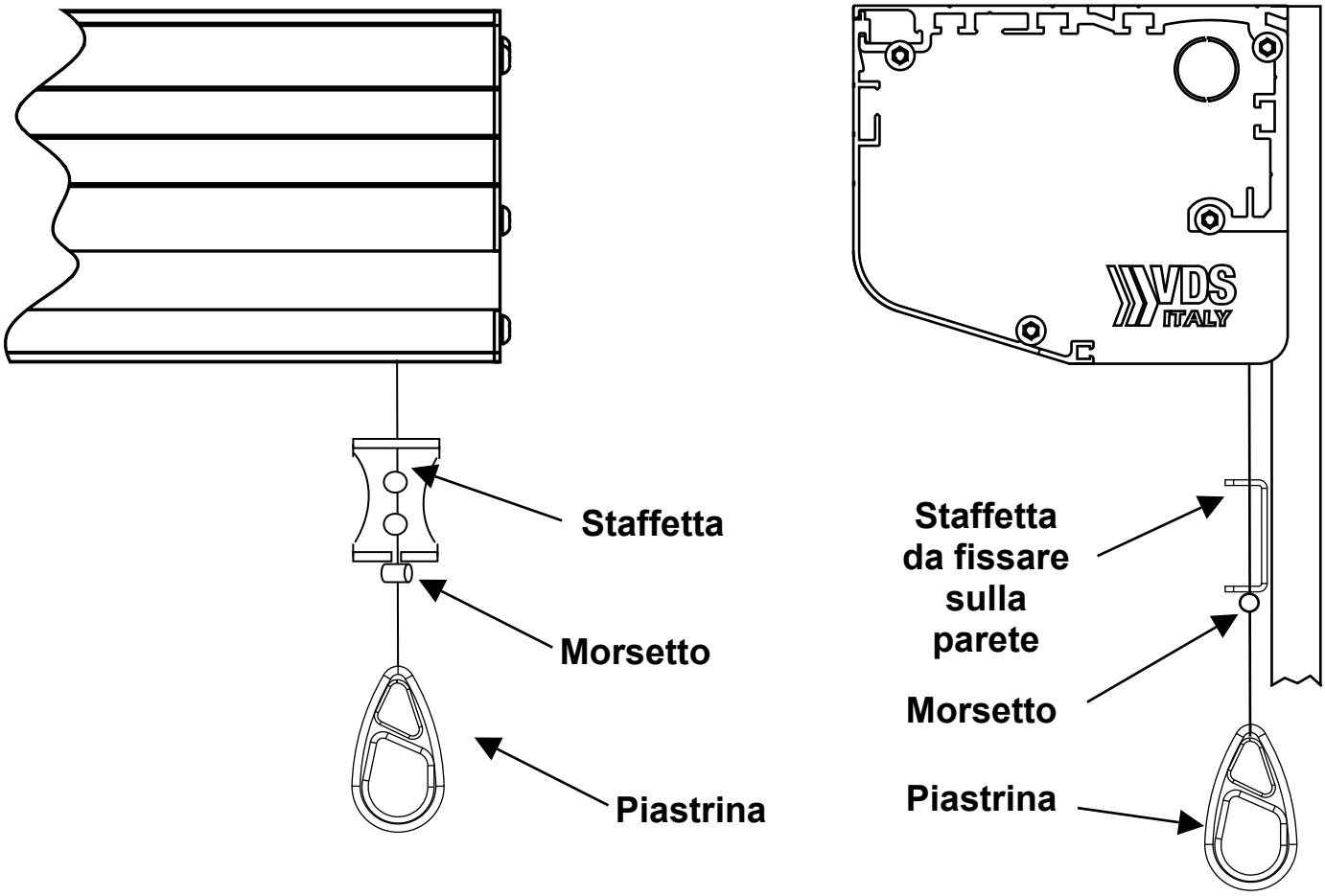

A. Per effettuare lo sblocco manuale tirare la piastrina e agganciare il morsetto.

B. per bloccare riposizionare il morsetto all'interno

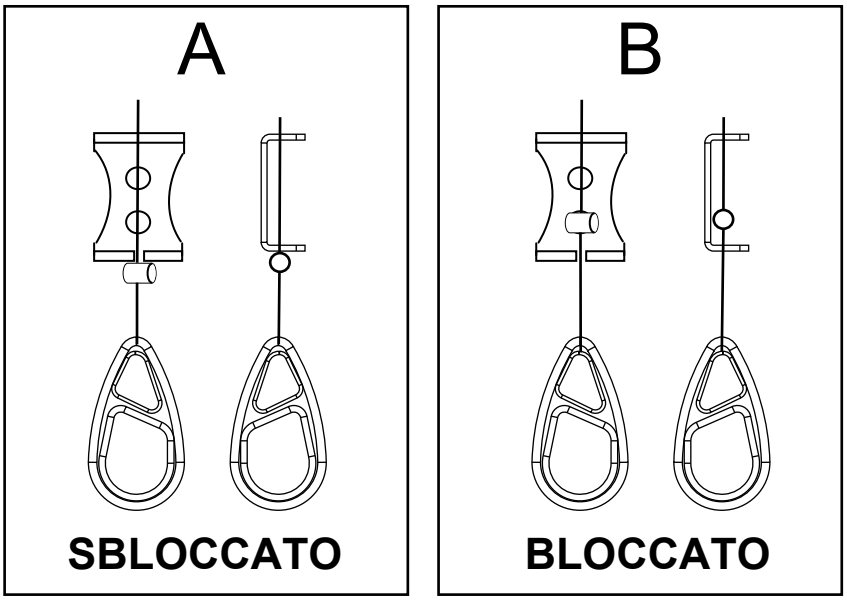

SUPPORTO PER ANTE IN VETRO da 10mm (Optional)

Applicare sulle pareti interne del supporto in alluminio uno strato di silicone per vetri.

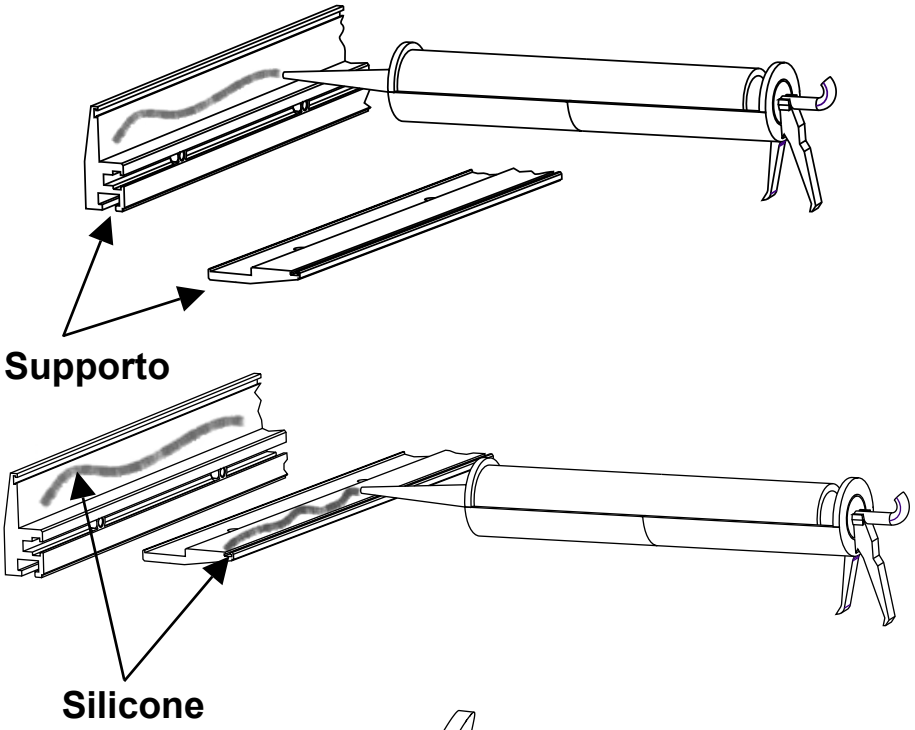

Inserire l'anta in vetro (spessore 10mm)

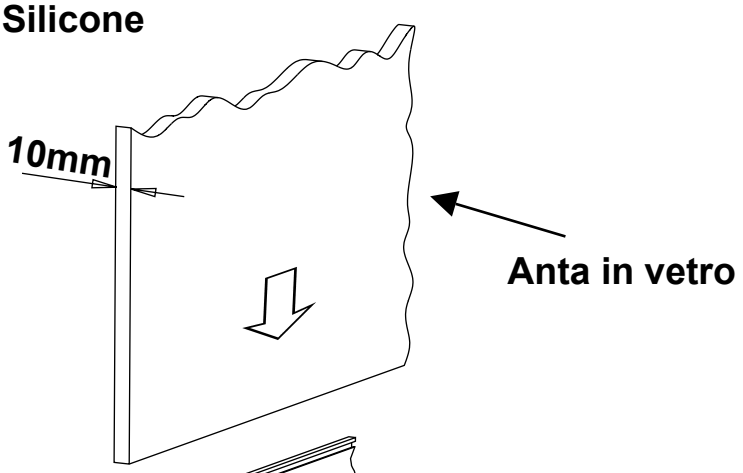

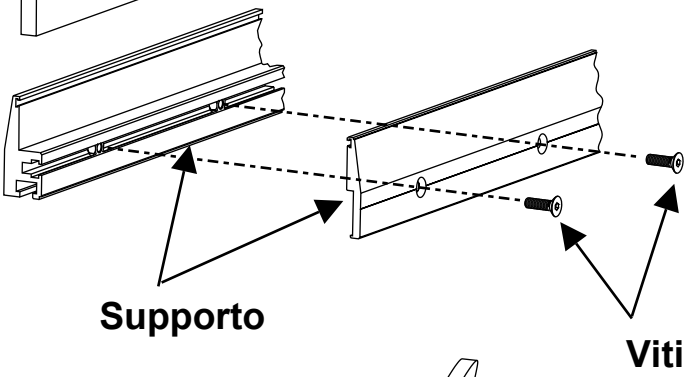

Bloccare il supporto con le viti e attendere almeno 48 ore per l'asciugatura e la posa in opera.

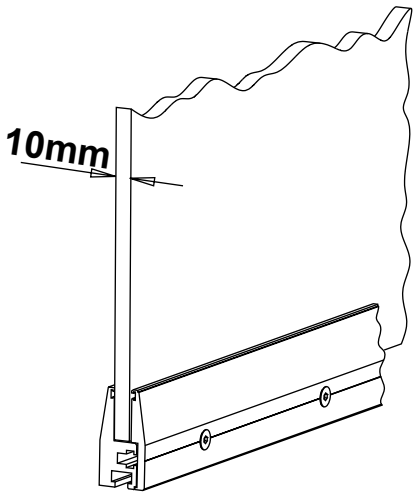

NOTE

AVVERTENZE PER LA SICUREZZA

Le presenti avvertenze sono parti integranti ed essenziali del prodotto e devono essere consegnate all'utilizzatore. Leggerle attentamente in quanto forniscono importanti indicazioni riguardanti l'installazione, l'uso e la manutenzione.
E' necessario conservare il presente modulo e trasmetterlo ad eventuali subentranti nell'uso dell'impianto. L'errata installazione o l'utilizzo improprio del prodotto può essere fonte di grave pericolo.

ISTRUZIONI PER L'INSTALLAZIONE

- L'installazione deve essere eseguita da personale professionalmente competente e inosservanza della legislazione locale, statale, nazionale ed europee vigente.
- Prima di iniziare l'installazione verificare l'integrità del prodotto
- La posa in opera, i collegamenti elettrici e le regolazioni devono essere effettuati a "Regola d'arte".
- I materiali d'imballaggio (cartone, plastica, polistirolo, ecc.) non vanno dispersi nell'ambiente e non devono essere lasciati alla portata dei bambini in quanto potenziali fonti di pericolo.
- Non installare il prodotto in ambienti a pericolo di esplosione o disturbati da campi elettromagnetici. La presenza di gas o fumi infiammabili costituisce un grave pericolo per la sicurezza.
- Prevedere sulla rete di alimentazione una protezione per extratensioni, un interruttore/sezionatore e/o differenziale adeguati al prodotto e in conformità alle normative vigenti.
- Il costruttore declina ogni e qualsiasi responsabilità qualora vengano installati dei dispositivi e/o componenti incompatibili ai fini dell'integrità del prodotto, della sicurezza e del funzionamento.
- Per la riparazione o sostituzione delle parti dovranno essere utilizzati esclusivamente ricambi originali.
- L'installatore deve fornire tutte le informazioni relative al funzionamento, alla manutenzione e all'utilizzo delle singole parti componenti e del sistema nella sua globalità.

AVVERTENZE PER L'UTENTE

- Leggere attentamente le istruzioni e la documentazione allegata.
- Il prodotto dovrà essere destinato all'uso per il quale è stato espressamente concepito. Ogni altro utilizzo è da considerarsi improprio e quindi pericoloso. Inoltre, le informazioni contenute nel presente documento e nella documentazione allegata, potranno essere oggetto di modifiche senza alcun preavviso. Sono infatti fornite a titolo indicativo per l'applicazione del prodotto. La casa costruttrice declina ogni ed eventuale responsabilità.
- Tenere i prodotti, i dispositivi, la documentazione e quant'altro fuori dalla portata dei bambini.
- In caso di manutenzione, pulizia, guasto o cattivo funzionamento del prodotto, togliere l'alimentazione, astenendosi da qualsiasi tentativo d'intervento. Rivolgersi solo al personale professionalmente competente e preposto allo scopo. Il mancato rispetto di quanto sopra può causare situazioni di grave pericolo.

I dati e le immagini sono puramente indicativi
VDS si riserva il diritto di modificare in qualsiasi momento le caratteristiche dei prodotti descritti a suo insindacabile giudizio, senza alcun preavviso.

Via Circolare p.i.p. N° 10
65010 Santa Teresa di Spoltore (PE) - ITALY
Tel. +39 085 4971946 - FAX +39 085 4973849
www.vdsconsorzio.it - vds@vdsconsorzio.it

Rev. 3-05-18 IT